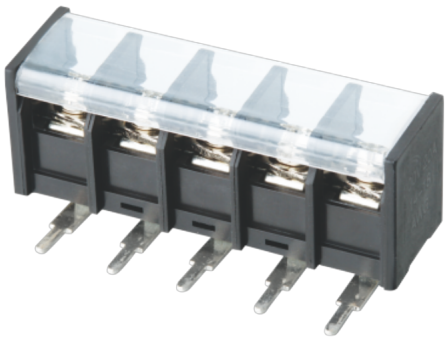

额定电流: 20A

额定电压: 300V

使用线径: 22-12AWG

间距:9.5mm

目录仅供参考，实际规格依产品工程图为准 版本1.0

## 材质及电镀 Material

| | |
|---|---|
| 螺丝 Screws | M4.0 Steel Ni plated |
| 焊脚 Pin Header | Copper alloy，Sn plated |
| 塑件 Housing | PA66，UL94V-0 |

## 电气性能 Electrical

| | | |
|---|---|---|
| 参考标准 Standard | UL | IEC |
| 额定电压 Rated voltage | 300V | 400V |
| 额定电流 Rated current | 20A | 24A |
| 使用线径 Wire range | 22-12AWG | 2.5mm² |
| 接触电阻 Contact Resistance | 20mΩ | |
| 绝缘电阻 Insulation resistance | 500MΩ/DC500V | |
| 耐电压 Withstanding voltage | AC2000V/1Min | |

## 一般参数 Other Date

| | |
|---|---|
| 间距/极数 Pitch/Poles [mm]/[P] | 9.5/2-22 |
| 工作温度 Operating temperature [℃] | -40～+105 |
| 扭矩 Torque | 12.24Kgf.cm/1.2N.m/10.6Lb.in |

## 尺寸图

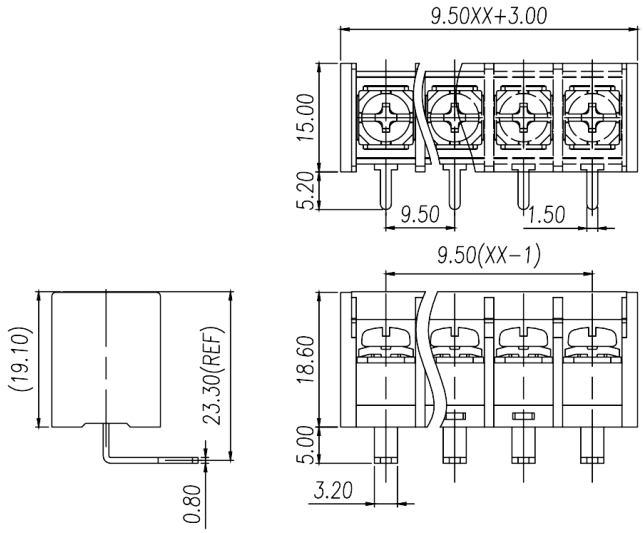


## PCB开孔图

