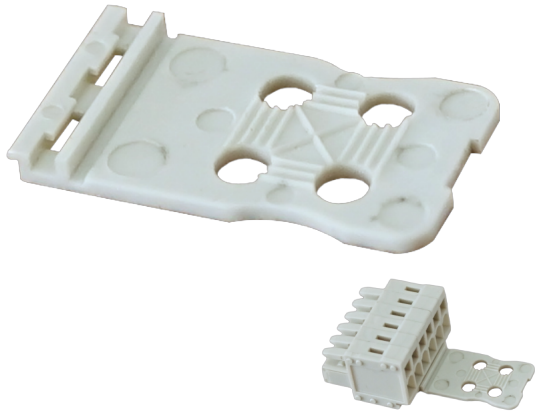

其他：

适配于WJ0201/0301， WJ0203/0303系列所有产品

目录仅供参考，实际规格依产品工程图为准 版本1.0
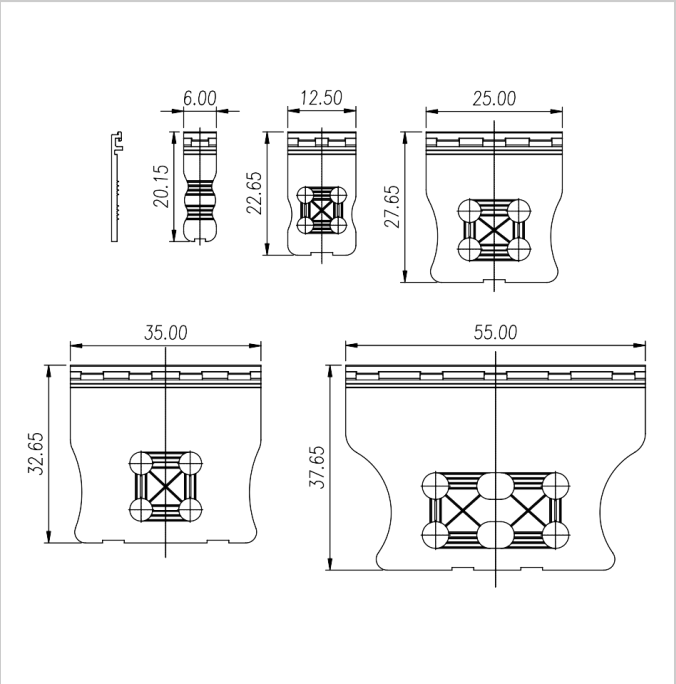
尺寸图