M16 公头面板式，焊接型，前锁安装

目录仅供参考，实际规格依产品工程图为准 版本1.0

连接器系列 Connector Series: M16

类型 Gender	Male 公
编码 Coding	A，B
装配方式 Locking Type	Fix Screw 锁螺丝
安装类型 Mounting Type	Front Fastened 前锁
产品编码 Part No	M16-A**-ST0-M01-ZQ2

技术参数 Technical Data

标准 Standard	IEC61076-2-106
工作温度 Ambient Temperatur	-25℃~+85℃
绝缘电阻 Insulation Resistance	≥100MΩ
接触电阻 Contact Resistance	≤5mΩ
防护等级 IP Class	IP67

机械寿命 Mating Endurance	>100 Mating Cycles

材质说明 Material Data

胶芯材料 Connector Carriers	PA
接触端子 Connector Contacts	Copper Alloy With Gold Plated 铜镀金
螺母/螺丝 Connector Nut/Screw	Zn Alloy With Nickel Plated 锌合金镀镍
屏蔽 Shielding	Unshielded 非屏蔽
密封胶圈 Seal/O-Ring	FKM 氟橡胶

电气参数&机械参数 Electrical Data & Mechanical Date

Pin数 Contacts Pin [Pins][Coding]	3-A	4-A	5-A	5-B	6-A	7-A	7-B	8-A	14-A	16-A	19-A	24-A
额定电流 Rated Current [A]	7	6	6	6	5	5	5	5	3	3	3	1
电压 Voltage AC/DC [V]	250/32	250/32	250/32	60/32	250/32	125/32	60/32	60/32	60/32	60/32	60/32	60/32
接线方式 Contacts Termination	PCB Version											

尺寸图

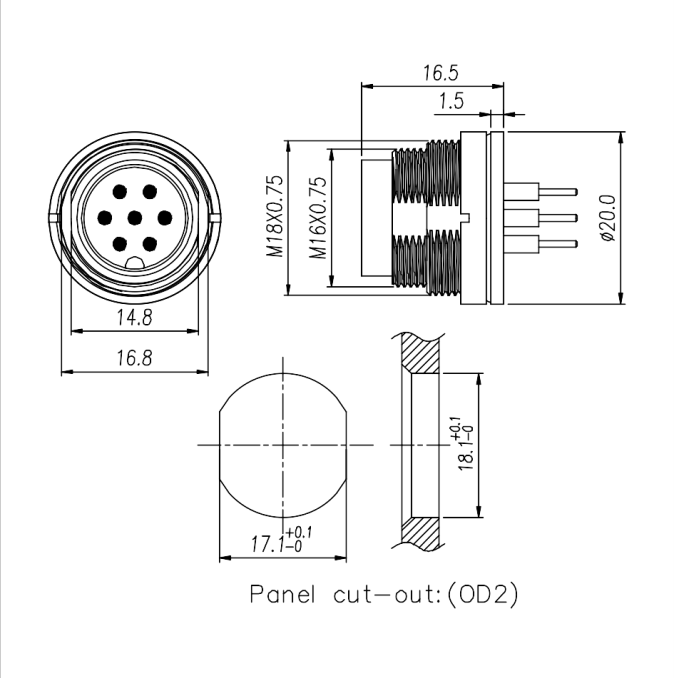

适配产品

M16-A**-ST0-F02-BC*-XXX

M16-A**-RA0-F02-BC*-XXX

M16-A**-ST0-F02-BQ2-XXX

M16-A**-ST0-F02-BH2-XXX

M16-A**-ST0-F02-BQ2

M16-A**-ST0-F02-BH2

M16-A**-ST0-F01-BQ2