

目录仅供参考，实际规格依产品工程图为准 版本1.0

材质说明 Material Data

主体材质 Nut/Screw Material	Plastic 塑胶 PA66+GF
胶圈 O-ring	FKM 氟橡胶
防护等级 Degree Of Protection	IP67 In Locled Condition 锁定状态达IP67

尺寸图

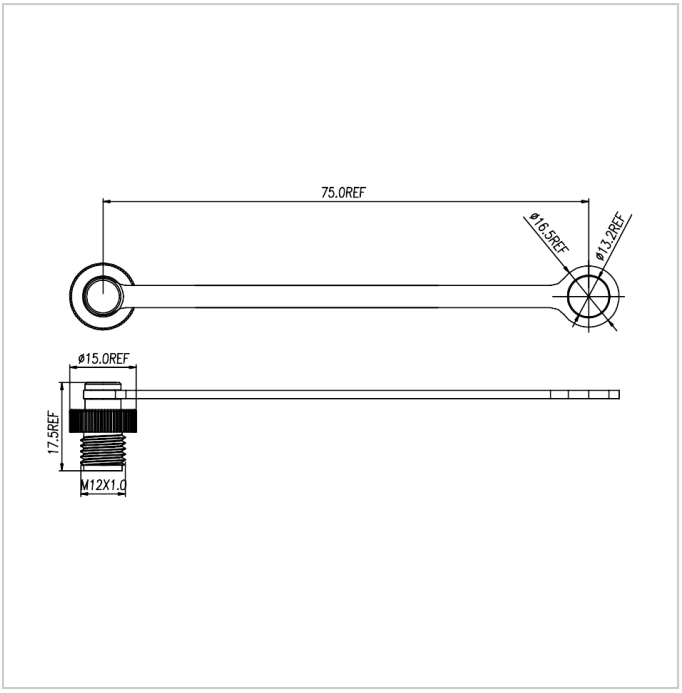
75.0REF
Ø16.5REF
Ø13.2REF
Ø15.0REF
17.5REF
M12X1.0