

连接器密封盖系列：M12

安装: 锁螺丝

目录仅供参考，实际规格依产品工程图为准 版本1.0

材质说明 Material Data

主体材质 Nut/Screw Material	Copper Alloy With Nickel Plated 铜镀镍
胶圈 O-ring	FKM 氟橡胶
防护等级 Degree Of Protection	IP67 In Locled Condition 锁定状态达IP67

尺寸图

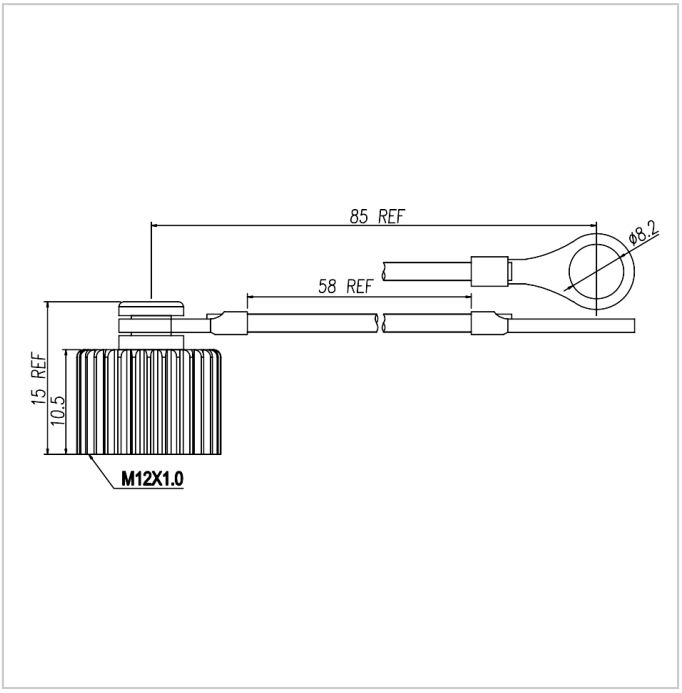
85 REF
ø8.2
58 REF
15 REF
10.5
M12X1.0