M12-CAP-BM12X1.0-0B

M12 密封盖

下载日期:2026-11-26



连接器密封盖系列：M12

目录仅供参考，实际规格依产品工程图为准 版本1.0

材质说明 Material Data

主体材质 Nut/Screw Material	Copper Alloy With Nickel Plated 铜镀镍
防护等级 Degree Of Protection	IP67 In Locled Condition 锁定状态达IP67

尺寸图

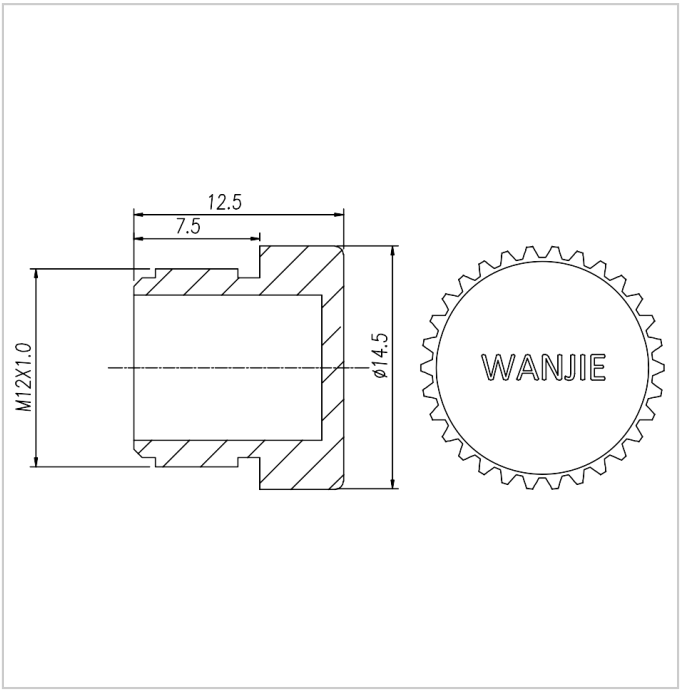
12.5
7.5
M12X1.0
ø14.5
WANJIE