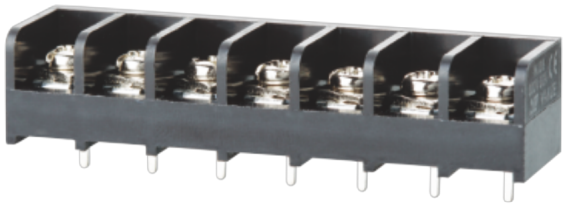

额定电流: 20A

额定电压: 300V

使用线径: 22-12AWG

间距:8.25mm

目录仅供参考，实际规格依产品工程图为准 版本1.0

材质及电镀 Material

螺丝 Screws	M3.0 Steel Ni plated
焊脚 Pin Header	Copper alloy，Sn plated
塑件 Housing	PA66，UL94V-0

电气性能 Electrical

参考标准 Standard	UL	IEC
额定电压 Rated voltage	300V	400V
额定电流 Rated current	20A	24A
使用线径 Wire range	22-12AWG	2.5mm²
接触电阻 Contact Resistance	20mΩ	
绝缘电阻 Insulation resistance	500MΩ/DC500V	
耐电压 Withstanding voltage	AC2000V/1Min	

一般参数 Other Date

间距/极数 Pitch/Poles [mm]/[P]	8.25/2-26
工作温度 Operating temperature [℃]	-40～+105
扭矩 Torque	5.1Kgf.cm/0.5N.m/4.43Lb.in

尺寸图

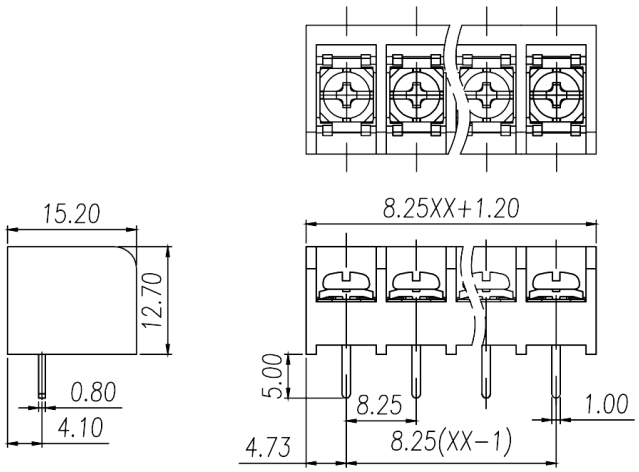
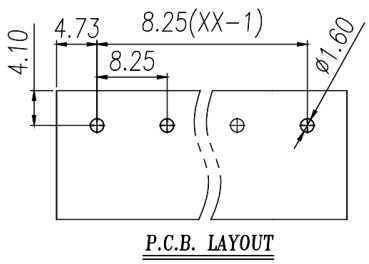
PCB开孔图