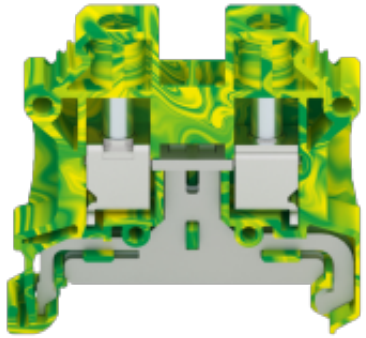

目录仅供参考，实际规格依产品工程图为准 版本1.0

技术参数-UL（1059）

接线范围 Wire Range	24-8AWG

导线截面积 Conductor cross section

单芯 Soild	0.2-10.0mm²
柔性导线 Flexible	0.2-6.0mm²
柔性导线带冷压头 Flexible with ferrule	0.25-6.0mm²

技术参数-IEC(60947-7-2)

过电压类别 Overvoltage Category	III
污染等级 Contamination Class	3
额定冲击电压 Impulse withstand voltage	8KV

材料 Material

绝缘材料 Insulation Material	PA66
阻燃等级 Flame relardant rating	UL94V-0
导体材料 Conductor Material	Copper alloy
导体表面镀层 Plating of conductor surface	Sn plated

一般参数 Other Data

长/高/厚 Length/Height/Thickness [mm]	43.3/42.0/8.2
剥线长度 Stripping Length [mm]	10-11
螺丝/扭矩 Screw/Torque(Max)[N.m]	M4/1.2-1.5
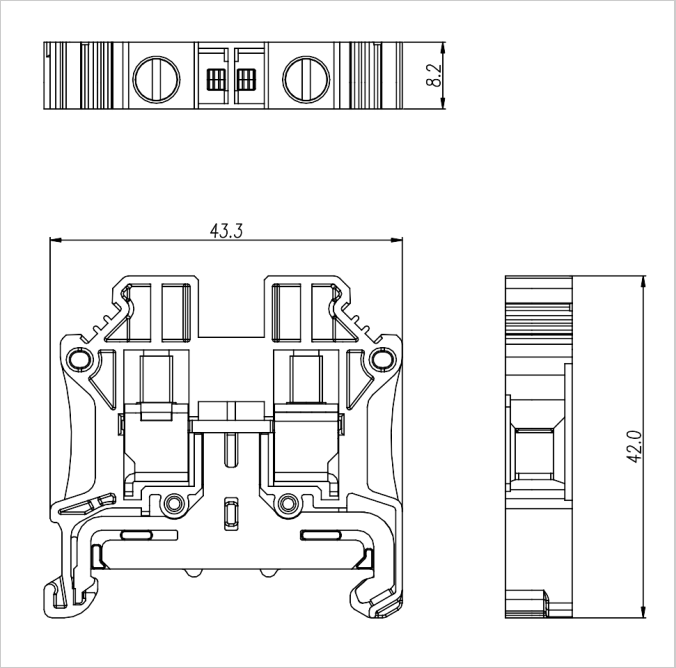
尺寸图