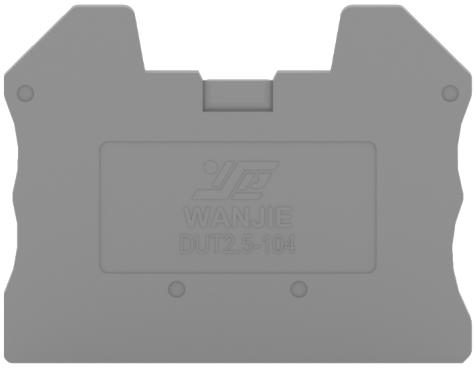

目录仅供参考，实际规格依产品工程图为准 版本1.0

一般参数 Other Date

长/高/厚 Length/Height/Thickness [mm]	54.0/41.7/1.5
绝缘材料 Insulation Material	UL94V-0
阻燃等级 Imflammability	PA66

尺寸图

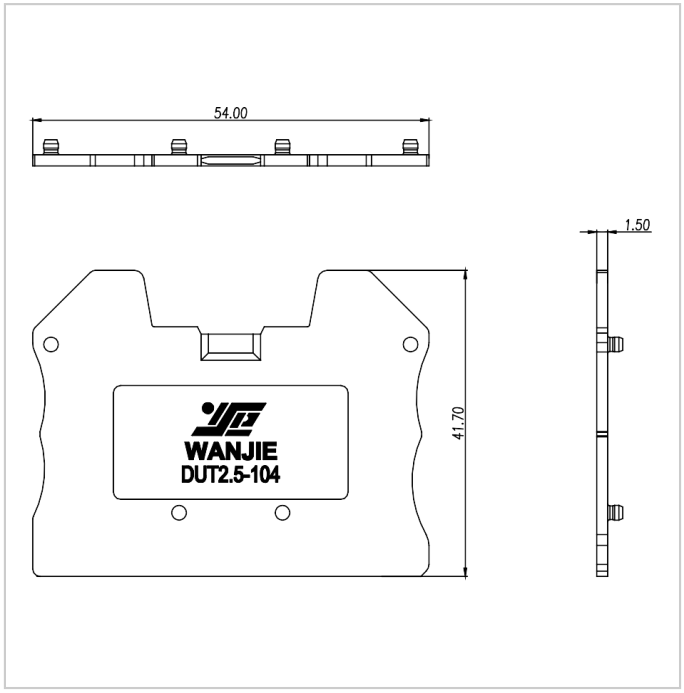
54.00
1.50
41.70
WANJIE
DUT2.5-104