

目录仅供参考，实际规格依产品工程图为准 版本1.0

一般参数 Other Date

长度 Length [mm]	1000/2000
高度 Height [mm]	7.5
宽度 Width [mm]	35
孔径 Diameter [mm]	6.2*1.5
材料 Material	Aluminium alloy
表面镀层 Contactive Coating	Anodic oxidation

尺寸图

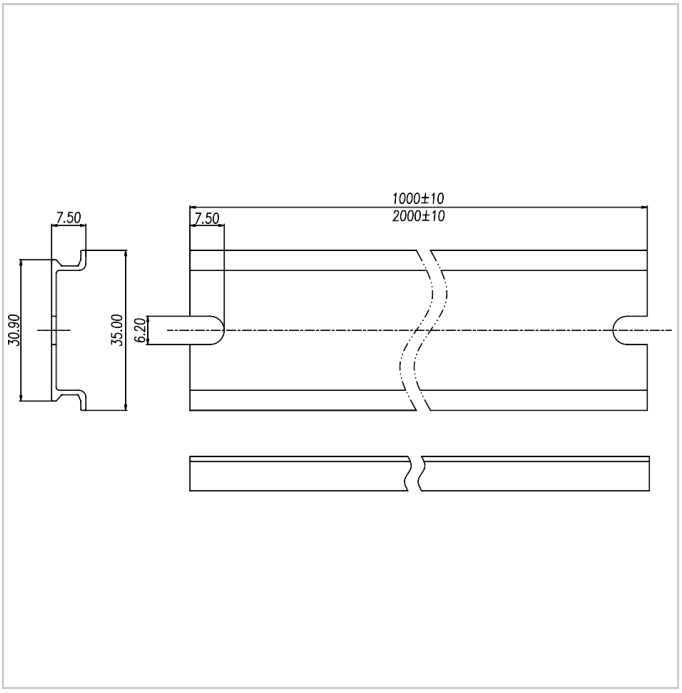
7.50
7.50
1000±10
2000±10
30.90
35.00
6.20