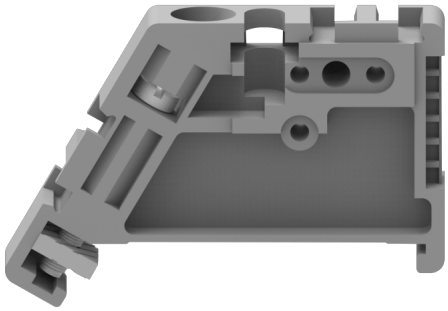

目录仅供参考，实际规格依产品工程图为准 版本1.0

一般参数 Other Date

螺丝/扭矩 Screw/Torque(Max)[N.m]	M3/0.8
阻燃等级 Imflammability	UL94V-0
绝缘材料 Insulation Material	PA66
长/高/厚 Length/Height/Thickness [mm]	46.4/31.0/8.5

尺寸图

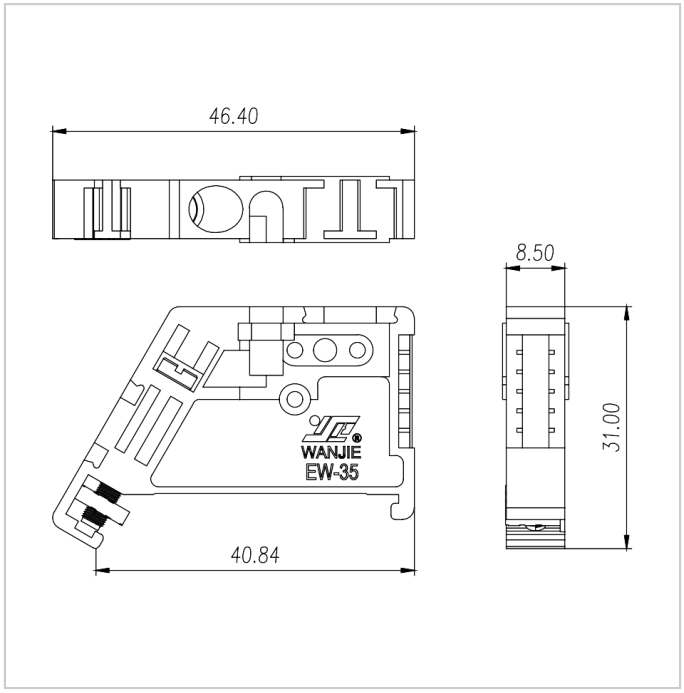
46.40
8.50
31.00
WANJIE
EW-35
40.84