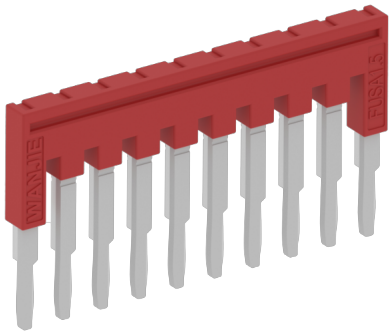

额定电流: 17.5A

目录仅供参考，实际规格依产品工程图为准 版本1.0

一般参数 Other Date

位数 Poles [P]	2-10
额定电流 Rated Current [MAX][A]	17.5
绝缘材料 Insulation Material	PA66
导体材料 Conductor Material	Copper alloy
导体表面镀层 Plating of conductor surface	Sn plated

尺寸图

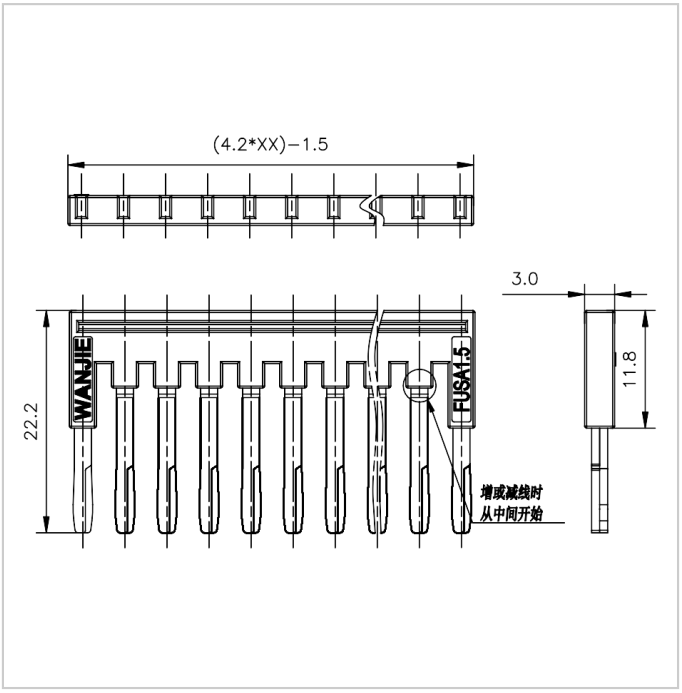
(4.2*XX)-1.5
3.0
11.8
22.2
WANJIE
FUSA1.5
增减线时
从中间开始