

额定电流: 50A

目录仅供参考，实际规格依产品工程图为准 版本1.0

## 一般参数 Other Date

| | |
|---|---|
| 位数 Poles [P] | 2 |
| 额定电流 Rated Current [MAX][A] | 50 |
| 绝缘材料 Insulation Material | PA66 |
| 导体材料 Conductor Material | Copper alloy |
| 导体表面镀层 Plating of conductor surface | Sn plated |

## 尺寸图

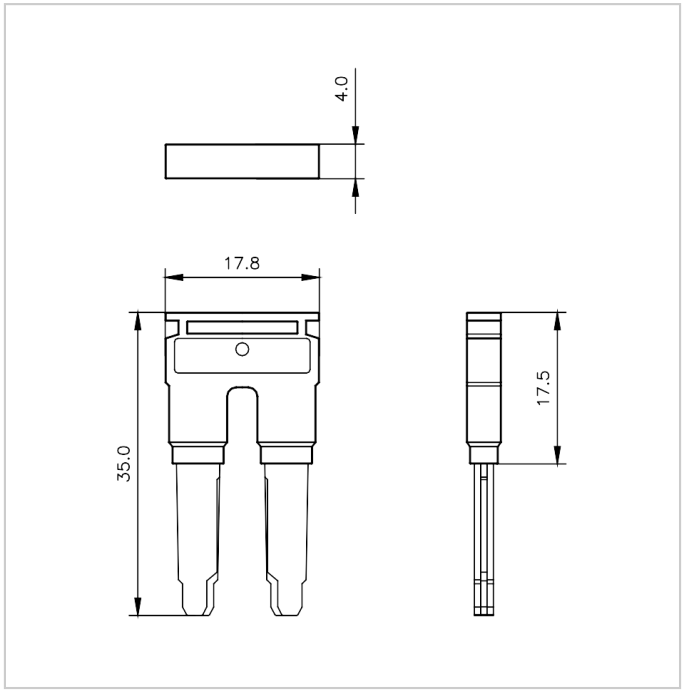
4.0
17.8
35.0
17.5