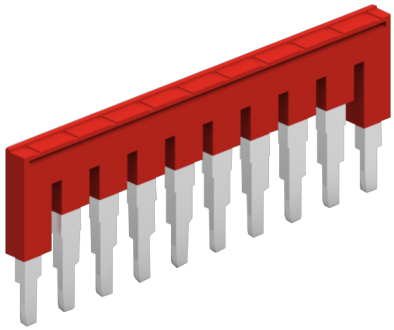

额定电流: 32A

目录仅供参考，实际规格依产品工程图为准 版本1.0

一般参数 Other Date

位数 Poles [P]	2-10
额定电流 Rated Current [MAX][A]	32
绝缘材料 Insulation Material	PA66
导体材料 Conductor Material	Copper alloy
导体表面镀层 Plating of conductor surface	Sn plated

尺寸图

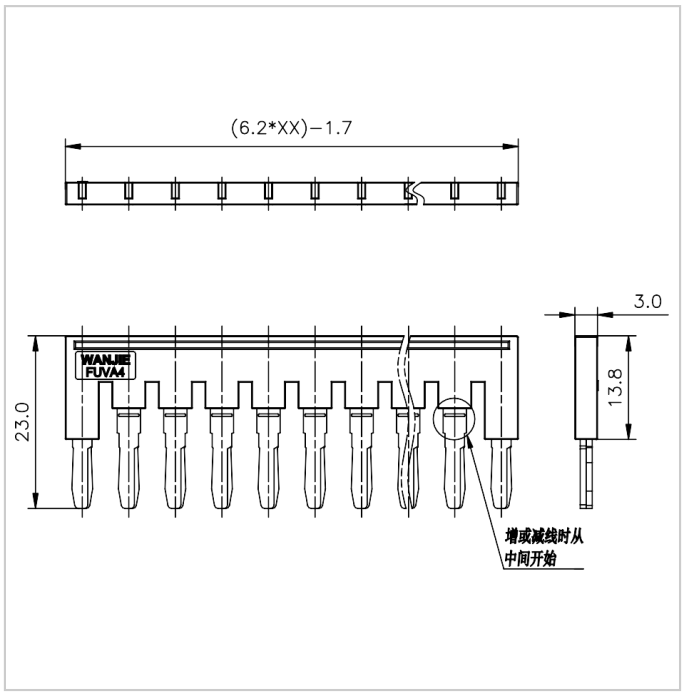
(6.2*XX)-1.7
3.0
13.8
23.0
WANJIE
FUVA4
增或减线时从
中间开始