

目录仅供参考，实际规格依产品工程图为准 版本1.0

一般参数 Other Date

长/高/厚 Length/Height/Thickness [mm]	56.1/52.2/2.5
绝缘材料 Insulation Material	UL94V-0
阻燃等级 Imflammability	PA66

尺寸图

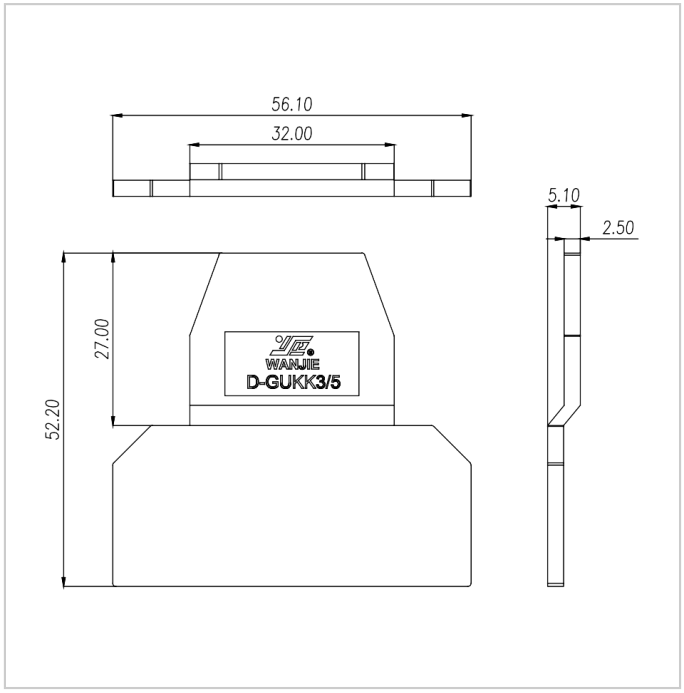
56.10
32.00
5.10
2.50
27.00
52.20
WANJIE
D-GUKK3/5