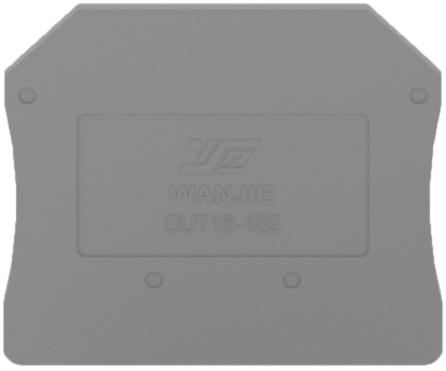

目录仅供参考，实际规格依产品工程图为准 版本1.0

一般参数 Other Date

长/高/厚 Length/Height/Thickness [mm]	48.6/43.4/1.5
绝缘材料 Insulation Material	UL94V-0
阻燃等级 Imflammability	PA66

尺寸图

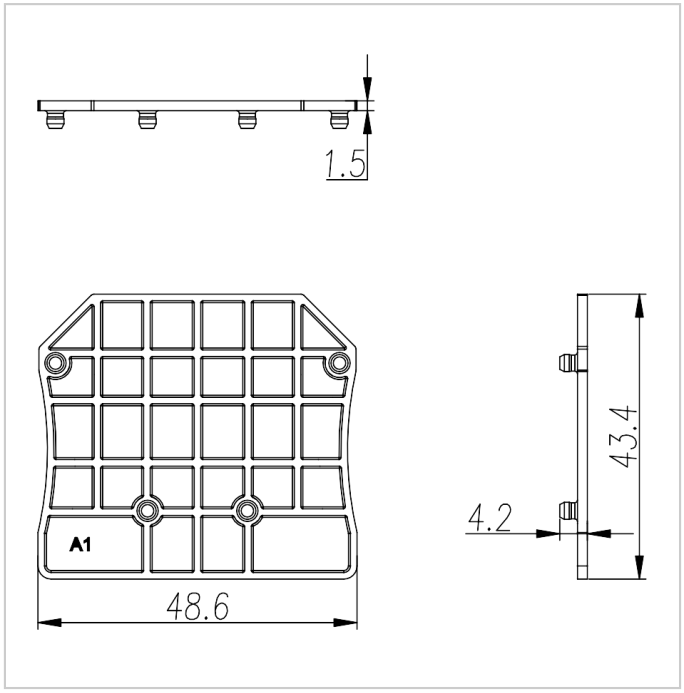
1.5
A1
48.6
4.2
43.4